FIRST ALERT

Modèle PRC700VA
Cat. 1039781

AVERTISSEUR DE FUMÉE ET DE CO

PILE

PROFIL AMINCI
Élégant style contemporain qui s'intègre à tout décor.

ALERTE VOCALE AVEC LOCALISATION
Exclusif! La voix annonce l'emplacement de déclenchement et le type de danger détecté.

CAPTEUR DE CO ÉLECTROCHIMIQUE
Plus précise technologie de détection du monoxyde de carbone, comparativement à d'autres méthodes de détection.

PHOTOÉLECTRIQUE
Un capteur photoélectrique est généralement plus sensible aux grandes particules de fumée, qui sont produites en grand nombre par les feux couvants.

FONCTION SILENCE
Met fin aux fausses alarmes.

SIGNAL DE FIN DE VIE
Avis sonore de remplacement de l'avertisseur après 10 ans.

10 ANS GARANTIE LIMITÉE

PHOTOÉLECTRIQUE

Intertek 3055574
Modèle PRC700VA

Le modèle PRC700VA (Cat. 1039781) de First Alert est un avertisseur combiné fumée (photoélectrique) et CO autonome alimenté par piles et spécialement conçu pour une variété d'applications résidentielles et institutionnelles: hôpitaux, hôtels, motels, dortoirs et immeubles à logements, conformément à NFPA 101. Le modèle PRC700VA est conforme aux normes ULC S531, CSA 6.19-01, CSFM, NFPA 72, NFPA 720 et NFPA 101, ainsi qu'aux codes s'y référant, notamment aux articles des codes du bâtiment, y compris celui de l'ICC, se rapportant aux avertisseurs combinés fumée (photoélectrique) et CO à indication vocale alimentés par piles.

Le First Alert PRC700VA est un avertisseur combiné fumée/CO à la fine pointe de la technologie qui génère un signal d'avertissement précoce en cas d'incendie ou de détection de monoxyde carbone. Il est équipé d'un détecteur de fumée photoélectrique, d'un capteur de CO électrochimique et d'un indicateur vocal du type de danger et de son emplacement. Cette dernière fonction est une exclusivité qui annonce l'un des 11 onze emplacements préprogrammés et la nature du danger. Par exemple, lors d'un déclenchement au sous-sol, l'avertisseur annonce : "Avertissement. Évacuez. Fumée dans le sous-sol". Émet un signal sonore à large spectre: la sirène à basses tonalités variables facilite son audition par les personnes âgées aux prises avec la dégénérescence auditive normale associée à l'âge. L'avertisseur est alimenté par deux piles alcalines AA, son capteur de CO a une durée de vie de 10 ans, possède un avertisseur de fin de vie de 10 ans et un bouton unique test/silence. Cet avertisseur possède deux fonctions silence. Silence piles faibles: pour faire temporairement taire le signal de piles faibles pendant huit heures. Silence alarme: pour faire taire l'avertisseur pendant plusieurs minutes. Il est également muni d'une goupille de verrouillage qui empêche le retrait de l'avertisseur de son support de montage ou le retrait des piles. Se monte au mur ou au plafond. Inclut ancrages et vis de montage.

FIRST ALERT

Modèle PRC700VA
Cat. 1039781

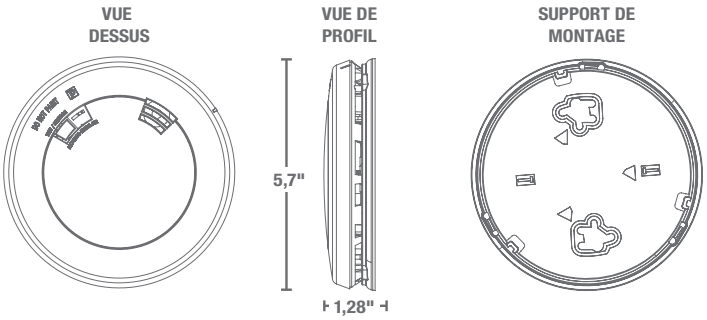

DONNÉES TECHNIQUES

Dimensions:	5,7" dia. x 1,3" H
Poids:	215 g (7,6 oz)
Alim. électrique:	2 piles AA (tension: 3 V)
Température:	4 à 38°C (40 à 100°F)
Humidité relative:	10 à 95%
Sirène:	85 dB à 3,05 m (10 pi)
Test/Silence:	Simulation électronique de détection de fumée et de CO et déclenche une alarme. Appuyer sur le bouton Test/Silence et le maintenir enfoncé.
Réarmement:	Automatique lorsque la fumée se dissipe.
Détecteur fumée:	Photoélectrique
Capteur CO:	Électrochimique
Témoins lumineux/sonores:	
Alimentation CC:	DEL verte clignote
Alarme locale:	sirène et DEL rouge clignote rapidement
Homologation:	Conforme à ULC STD S531 et CSA 6.19-01

DESCRIPTION TECHNIQUE

L'avertisseur combiné fumée / CO First Alert PRC700VA (Cat. 1039781) possède les caractéristiques et fonctions suivantes:

1. Un détecteur de fumée photoélectrique et un capteur de CO électrochimique.
2. L'appareil émet un signal de fin de vie utile. Possibilité de faire temporairement taire le signal pendant 2 jours, après quoi le signal se déclenche à nouveau. Après environ 2-3 semaines, il n'est plus possible d'ignorer le signal.
3. Chambre de détection de fumée entièrement grillagée: réduit l'intrusion des insectes et les probabilités de fausses alarmes. L'appareil est à réarmement automatique.
4. Alimentation par 2 piles alcalines remplaçable; sirène piézoélectrique de 85 dB à 3 m (10 pi).
5. Témoin lumineux à DEL confirmant que l'appareil est alimenté en électricité ou en alarme.
6. Bouton de mise à l'essai de toutes les fonctions de l'avertisseur, y compris la sirène, par la simulation d'une détection de fumée et de CO.
7. Deux fonctions silence - Mise au silence de l'avertissement de piles faibles pendant huit heures. Mise au silence qui permet de faire temporairement taire une fausse alarme de fumée ou de CO.
8. Goupille de verrouillage anti-ouverture qui empêche le retrait des piles.
9. Température de fonctionnement: de 4 à 38°C (40 à 100°F); humidité relative: 10 à 95%.
10. L'appareil est fourni avec la quincaillerie pour le montage au mur ou au plafond.
11. L'appareil est conforme aux exigences des normes ULC S531, CSA 6.19-01, CSFM, NFPA 72, NFPA 720, NFPA 101 et ICC.

DIMENSIONS D'EXPÉDITION

Dim. emballage individuel	6,8" L x 2,5" P x 8,5" H
Poids:	272 g (0,6 lb)
Volume:	0,1 pi³
CUP:	0 29054 01862 5
Dim. caisse d'expédition	14,7" L x 7,3" P x 9,0" H
Qté par caisse:	6
Poids:	2,1 kg (4,6 lb)
Volume:	0,6 pi³
I2of5:	300 29054 01862 6
Dimensions palette	
Caisses par couche:	15
Nb. de couches:	5
Caisses par palette:	75
Unités par palette:	450
Volume:	55,6 pi³
Poids:	171 kg (376 lb)

INSTALLATION DE L'AVERTISSEUR

L'installation de cet avertisseur doit être conforme aux normes NFPA 72 et NFPA 720. Consultez toujours vos codes du bâtiment locaux. Suivez toutes les instructions de positionnement décrites dans le manuel de l'utilisateur, dans les sections « Emplacements d'installation recommandés des avertisseurs de fumée » et « Emplacements d'installation à éviter des avertisseurs de fumée ».

COMPOSANTES DE L'AVERTISSEUR

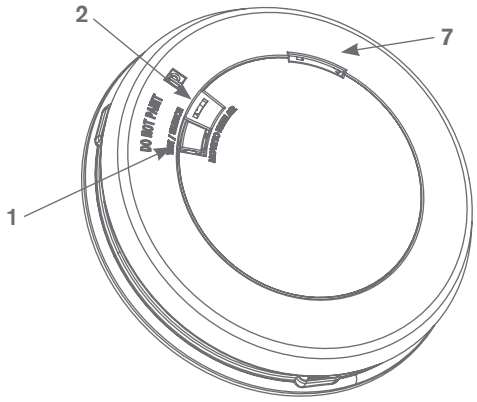

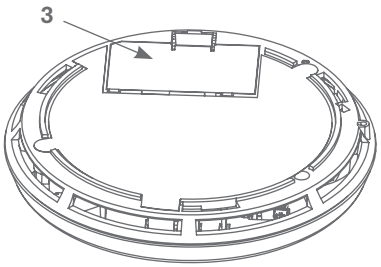

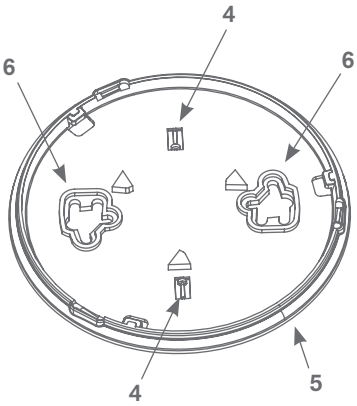

1. Bouton test/silence
2. DEL d'alarme
3. Insérer les piles AA ici
4. Fente d'accès à l'onglet de verrouillage
5. Support de montage
6. Fentes de montage
7. Sirène

BRK® THE PROFESSIONAL STANDARD

© 2021 BRK Brands, Inc. Tous droits réservés. Distribué par BRK Brands, Inc., Aurora, Illinois 60504. BRK Brands, Inc. est une filiale de Newell Brands Inc. (NASDAQ: NWL).

brkcanada.ca

REV 03/21